ТЕХНИЧЕСКИЙ ПЛАН ЗДАНИЯ

Всего листов 57

ТЕХНИЧЕСКИЙ ПЛАН ЗДАНИЯ **Титульный лист**	Заполняется специалистом органа кадастрового учета регистрационный № _____ _____ _____ (подпись) (инициалы, фамилия) «____» _____ _____ г.

1. Технический план здания подготовлен в результате выполнения кадастровых работ в связи с представлением в орган кадастрового учета заявления (нужное отметить V):

- [V] о постановке на государственный кадастровый учет здания
- [ ] о государственном кадастровом учете изменений здания с кадастровым № _____
- [ ] о государственном кадастровом учете изменений здания с кадастровым № _____
  в связи с образованием части здания

2. Сведения о заказчике кадастровых работ:

Общество с ограниченной ответственностью "Руполис-Растуново"

(фамилия, имя, отчество (при наличии отчества) физического лица, полное наименование юридического лица, органа государственной власти, органа местного самоуправления, иностранного юридического лица с указанием страны его регистрации (инкорпорации))

Подпись _____ *Барулин В.А.*
Генеральный директор

Дата « 05 » декабря 2013 г.

Место для оттиска печати заказчика кадастровых работ

3. Сведения о кадастровом инженере:

Фамилия, имя, отчество (при наличии отчества) Пронина Анна Владимировна

№ квалификационного аттестата кадастрового инженера — ОГРН 1027739346502. Свидетельство об аккредитации организации на осуществление технического учета и технической инвентаризации объектов капитального строительства №240 от 21 февраля 2008 г.

Контактный телефон (495)-411-70-08

Почтовый адрес и адрес электронной почты, по которым осуществляется связь с кадастровым инженером
141407, Московская обл., г. Химки, Юбилейный проспект, дом 1, корпус 1, помещение 10.;
E-mail:r50@r50.rosinv.ru

Сокращенное наименование юридического лица, если кадастровый инженер является работником юридического лица
Московский областной филиал ФГУП "Ростехинвентаризация - Федеральное БТИ"

Подпись _____ Пронина А. В. Дата « 05 » декабря 2013 г.

Место для оттиска печати кадастрового инженера

ТЕХНИЧЕСКИЙ ПЛАН ЗДАНИЯ

Содержание

№ п/п	Разделы технического плана здания	Номера листов
1	2	3
1	Исходные данные	3
2	Сведения о выполненных измерениях и расчетах	4
3	Описание местоположения здания на земельном участке	5
4	Характеристики здания	6
5	Заключение кадастрового инженера	7
6	Схема геодезических построений	8
7	Схема расположения здания на земельном участке	9
8	Чертеж контура здания	10
9	Приложение:	-
9.1	Технический паспорт здания	-
9.2	Разрешение на строительство	-

ТЕХНИЧЕСКИЙ ПЛАН ЗДАНИЯ

Исходные данные

1. Перечень документов, использованных при подготовке технического плана здания

№ п/п	Наименование документа	Реквизиты документа
1	2	3
1	*Технический паспорт здания*	*№46:209:002:000381080:0001 от 18.11.2013 г*
2	*Разрешение на строительство*	*№ RU 50308000-РСЮ/222 от 29.12.2012 г*

2. Сведения о геодезической основе, использованной при подготовке технического плана здания

Система координат *МСК-50*

№ п/п	Название пункта и тип знака геодезической сети	Класс геодезической сети	Координаты, м	
			X	Y
1	2	3	4	5
1	*Авдотьино, пирамида*	*3*	*431940.09*	*2200567.57*

3. Сведения о средствах измерений

№ п/п	Наименование прибора (инструмента, аппаратуры)	Реквизиты сертификата прибора (инструмента, аппаратуры)	Реквизиты свидетельства о поверке прибора (инструмента, аппаратуры)
1	2	3	4
1	GPS/ГЛОНАСС-приемник спутниковый геодезический двухчастотный Hiper	заводской номер 378-3882	№020934 от 23.08.2012

4. Сведения об объекте (объектах) недвижимости, из которого (которых) было образовано здание

№ п/п	Кадастровый номер
1	2
1	-

ТЕХНИЧЕСКИЙ ПЛАН ЗДАНИЯ

Сведения о выполненных измерениях и расчетах

1. Метод определения координат характерных точек контура здания

Номер контура	Номера характерных точек контура	Метод определения координат
1	2	3
1	*1-4*	*Метод спутниковых геодезических измерений (определений)*

2. Точность определения координат характерных точек контура здания

Номер контура	Номера характерных точек контура	Формулы, примененные для расчета средней квадратической погрешности определения координат характерных точек контура (Mt), м
1	2	3
1	*1-4*	*Mt =| m0 + ms+S2m&2/p2=| 0,04+0,06+218222/2062652=0,10*

ТЕХНИЧЕСКИЙ ПЛАН ЗДАНИЯ

Описание местоположения здания на земельном участке

Сведения о характерных точках контура здания

Номер контура	Номера характерных точек контура	Координаты, м		Средняя квадратическая погрешность определения координат характерных точек контура (Mt), м
		X	Y	
1	2	3	4	5
1	*1*	*415622.72*	*2209222.43*	*0.10*
1	*2*	*415642.34*	*2209249.62*	*0.10*
1	*3*	*415631.19*	*2209257.66*	*0.10*
1	*4*	*415611.57*	*2209230.48*	*0.10*
1	*1*	*415622.72*	*2209222.43*	*0.10*

ТЕХНИЧЕСКИЙ ПЛАН ЗДАНИЯ

Характеристики здания

№ п/п	Наименование характеристики	Значение характеристики
1	2	3
1	**Кадастровый номер здания**	-
2	**Ранее присвоенный государственный учетный номер здания (кадастровый, инвентарный или условный номер)**	-
3	**Кадастровый номер земельного участка (земельных участков), в пределах которого (которых) расположено здание**	50:28:0100103:35
4	**Адрес (описание местоположения) здания**	
	Субъект Российской Федерации	Московская область
	Муниципальное образование	-
	Населенный пункт (город, село и т.д.)	город Домодедово,микрорайон Белые Столбы
	Улица (проспект, пер. и др.)	-
	Номер дома	-
	Номер корпуса	-
	Номер строения	-
	Иное описание местоположения	-
5	**Назначение здания**	многоквартирный дом
6	**Количество этажей здания**	3
	в том числе подземных	-
7	**Материал наружных стен здания**	газобетонные блоки
8	**Год ввода здания в эксплуатацию**	-
	Год завершения строительства здания	2013
9	**Общая площадь здания (Р), м2**	1131.7

ТЕХНИЧЕСКИЙ ПЛАН ЗДАНИЯ

Заключение кадастрового инженера

Несоответствий характеристик заявленных в исходной документации при выполнении кадастровых работ не выявлено.Общая площадь здания (за исключением балконов, лоджий, веранд и террас) - 1131,7 кв .м. Общая площадь задния с учетом балконов, лоджий, веранд, террас (с коэффициентом) - 1185,10 кв. м

ТЕХНИЧЕСКИЙ ПЛАН ЗДАНИЯ

Схема геодезических построений

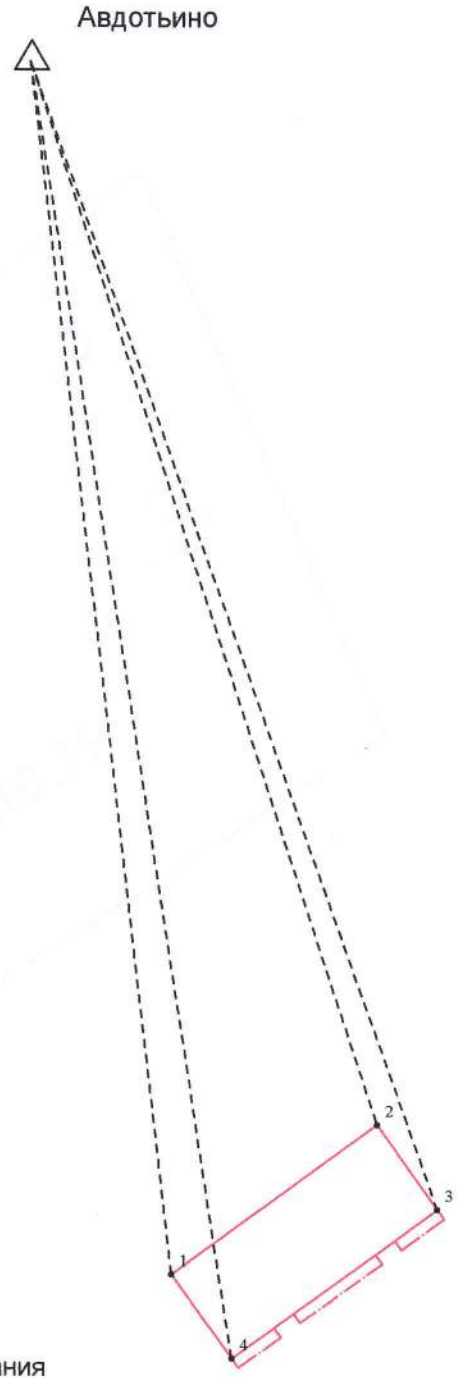

Условные обозначения:

———	Граница вновь созданого контура здания
△	Пункт опорно-межевой сети
Авдотьино	Подпись к пункту опорно-межевой сети
- - -	Напровление от пункта ОМС до характерной точки контура здания
—·—	Проекция надземных конструктивных элементов здания
•3	Обозначение номеров вновь созданных характерных точек контура здания, сведения о которых позваляют однозначно опредилить их положение на местности

ТЕХНИЧЕСКИЙ ПЛАН ЗДАНИЯ

Схема расположения здания на земельном участке

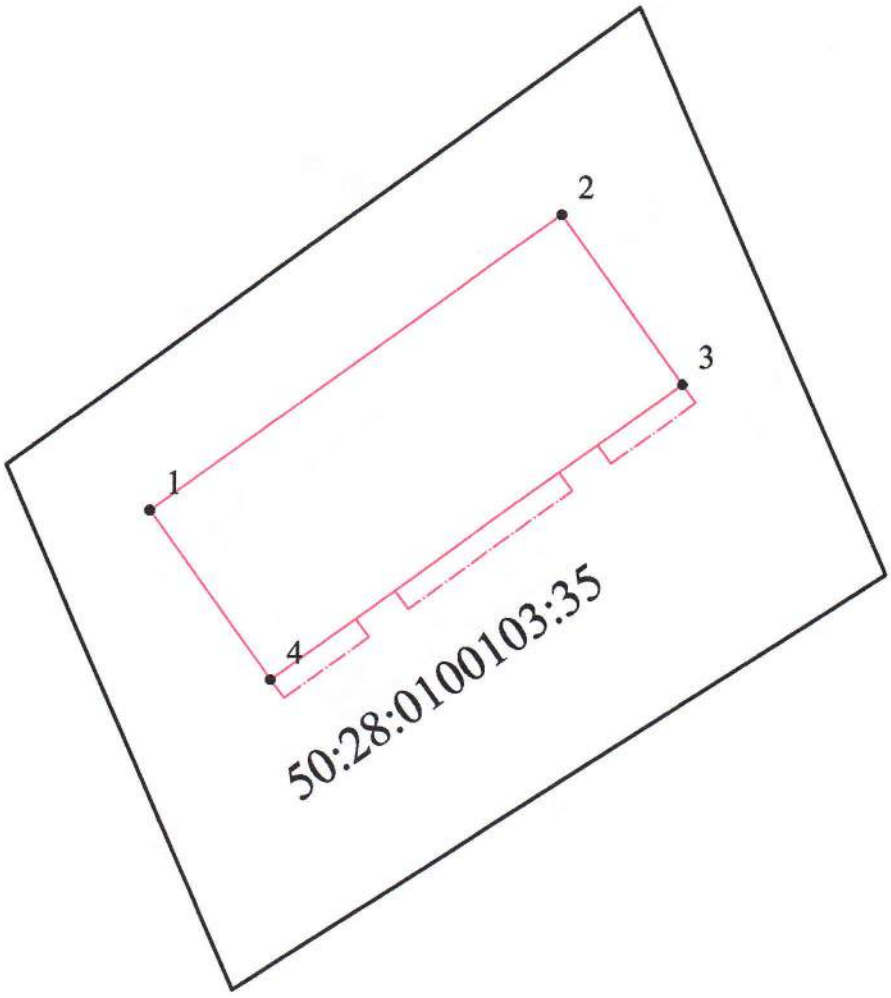

Условные обозначения:

	Граница вновь созданого контура здания
	Проекция надземных конструктивных элементов здания
	Граница земельного участка, в пределах которого разположено здание
50:28:0080102:41	Кадастровый номер земельного участка, в пределах которого расположено здание
•3	Обозначение номеров вновь созданных характерных точек контура здания, сведения о которых позваляют однозначно опредилить их положение на местности

Лист № 10

ТЕХНИЧЕСКИЙ ПЛАН ЗДАНИЯ

Чертеж контура здания

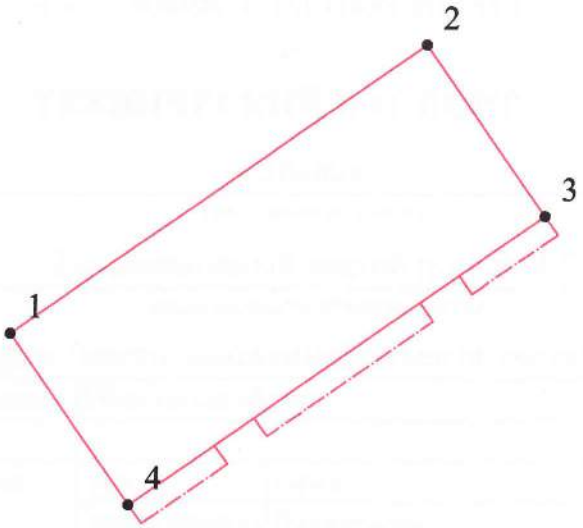

Масштаб 1:500

Условные обозначения:

Граница вновь созданого контура здания

Проекция надземных конструктивных элементов здания

•3 Обозначение номеров вновь созданных характерных точек контура здания, сведения о которых позваляют однозначно опредилить их положение на местности

форма №46002

ФЕДЕРАЛЬНАЯ СЛУЖБА
ГОСУДАРСТВЕННОЙ РЕГИСТРАЦИИ,
КАДАСТРА И КАРТОГРАФИИ
ФЕДЕРАЛЬНОЕ ГОСУДАРСТВЕННОЕ УНИТАРНОЕ ПРЕДПРИЯТИЕ,
ОСНОВАННОЕ НА ПРАВЕ ХОЗЯЙСТВЕННОГО ВЕДЕНИЯ
«РОССИЙСКИЙ ГОСУДАРСТВЕННЫЙ ЦЕНТР ИНВЕНТАРИЗАЦИИ И УЧЕТА ОБЪЕКТОВ НЕДВИЖИМОСТИ - ФЕДЕРАЛЬНОЕ БЮРО ТЕХНИЧЕСКОЙ ИНВЕНТАРИЗАЦИИ
ФГУП «РОСТЕХИНВЕНТАРИЗАЦИЯ - ФЕДЕРАЛЬНОЕ БТИ»
МОСКОВСКИЙ ОБЛАСТНОЙ ФИЛИАЛ

ТЕХНИЧЕСКИЙ ПАСПОРТ

на Здание
(вид объекта учета)

2-х секционный жилой дом № 9-2
(наименование объекта учета)

Адрес (местоположение) объекта учета:

Субъект Российской Федерации	Московская область	
Район		
Муниципальное образование	тип	город
	наименование	Домодедово
Населенный пункт	тип	микрорайон
	наименование	Белые Столбы
Улица (проспект, переулок и т.д.	тип	
	наименование	
Номер дома		
Номер корпуса		
Номер строения		
Литера	А	
Номер помещения (квартиры)		
Иное описание местоположения		

Архивный номер	46:209:002:000381080:0001
Кадастровый номер	

Паспорт составлен по состоянию на « 18 » ноября 20 13 года

Исполняющий обязанности начальника
Домодедовского отделения _____ Пронина А. В.
(подпись) (Фамилия И.О.)

М.П.

КОПИЯ ВЕРНА
ПРОНИНА А. В

СОДЕРЖАНИЕ:

№ п/п	Наименование раздела	№ стр.
1	Общие сведения	2
2	Состав объекта	3
3	Сведения о правообладателях объекта	4
4	Ситуационный план (схема) земельного участка	5
5	Экспликация к плану (схеме) земельного участка	6
6	Архитектурно-планировочные и эксплуатационные показатели	7
7	Экспликация на объект	
8	Поэтажный план	
9	Экспликация помещений к поэтажным планам здания	
10	Отметки об обследованиях и составлении технического паспорта	

1. ОБЩИЕ СВЕДЕНИЯ

1	Назначение	многоквартирный дом
2	Фактическое использование	По назначению
3	Литера	А
4	Общая площадь/основная, (кв.м.)	1131.7 / 1046.6
5	Число этажей надземной части/ подземной части	3 / -
6	Год постройки	2013
7	Год реконструкции/капитального ремонта	-
8	Процент износа (%)	-
9	Балансовая стоимость, руб.	
10	Примечание	

1.1. Ранее присвоенные (справочно):

Адрес	
Инвентарный номер	
Литера	
Реестровый номер	
Кадастровый (условный) номер	
Кадастровый номер земельного участка	

КОПИЯ ВЕРНА
ПРОНИНА А.В.

2. СОСТАВ ОБЪЕКТА

№ на плане (литера)	Наименование объекта	Год постройки	Материал стен	Параметр		Площадь застройки, кв. м.	Инвентаризационная стоимость: - для юридических лиц - в ценах 1969г.; - для физических лиц - на дату обследования. (руб.).
				единица измерения	Количество		
1	2	3	4	5	6	7	8
А	2-х секционный жилой дом № 9-2	2013	газобетонные блоки	м3	4297	461.0	114730



3. СВЕДЕНИЯ О ПРАВООБЛАДАТЕЛЯХ ОБЪЕКТА

№ п/п	Дата записи	Субъект права: - для физических лиц - фамилия, имя, отчество, паспортные данные; - для юридических лиц - полное или сокращенное наименование в соответствии с Уставом, ИНН/КПП, ОГРН, юридический адрес	Вид права, правоустанавливающие, правоудостоверяющие документы, реквизиты документа	Доля (часть, литера)
1	2	3	4	5
			Первичная регистрация не проводилась	

3.1. ОБРЕМЕНЕНИЯ (ОГРАНИЧЕНИЯ)

№	Дата записи	Наименование ограничения (обременения) и его характеристики, реквизиты документа	Сведения о субъекте, в пользу которого установлены ограничения, обременения
1	2	3	4

СИТУАЦИОННЫЙ ПЛАН (СХЕМА) ЗЕМЕЛЬНОГО УЧАСТКА

расположенного в: Московская область, г. Домодедово, мкр. Белые столбы

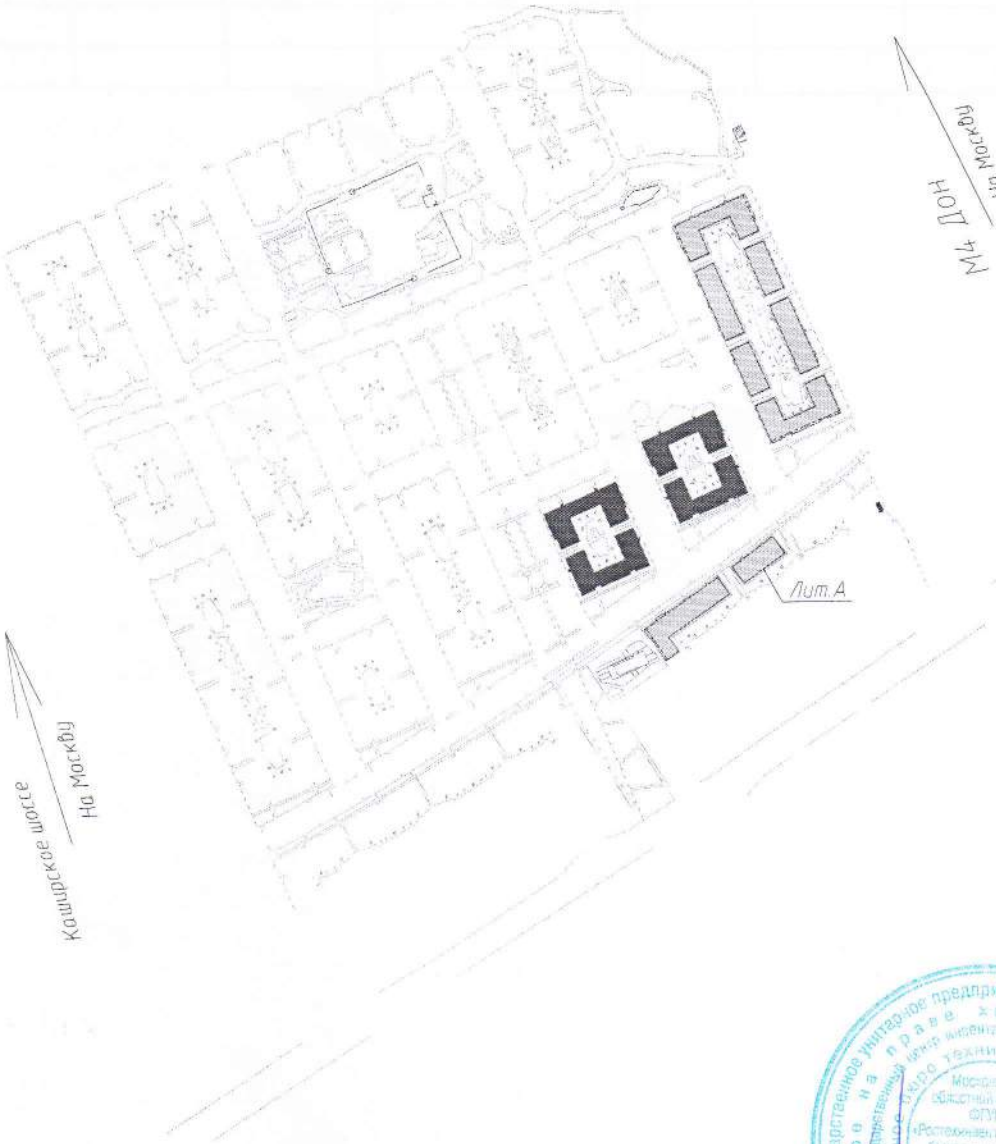

ФГУП "Ростехинвентаризация - Федеральное БТИ"
Московский областной филиал

		М 1
Исполнил	Мирошниченко	05 ДЕК 2013
Проверил	Пронина А.В.	05 ДЕК 2013
Принял	Пронина А.В.	05 ДЕК 2013

5. ЭКСПЛИКАЦИЯ К СИТУАЦИОННОМУ ПЛАНУ (СХЕМЕ) ЗЕМЕЛЬНОГО УЧАСТКА, кв.м.

Площадь участка								
по документам	фактическая	по фактическому использованию						
		застроенная		незастроенная				
		здания (строения)	сооружения	дороги, проезды	зеленые насажд.	грунт		
1	2	3	4	5	6	7	8	9
		461.0						



6. АРХИТЕКТУРНО-ПЛАНИРОВОЧНЫЕ И ЭКСПЛУАТАЦИОННЫЕ ПОКАЗАТЕЛИ

Серия, тип проекта

Год постройки 2013 переоборудовано в надстроено году

Год последнего капитального ремонта Число этажей 3

Кроме того имеется:

Строительный объем 4297 куб.м. Число лестниц 2 шт.;

Площадь лоджий, балконов : 105.6 кв.м.

Общая площадь здания 1131.7 кв.м., в том числе площадь технических помещений кв.м.

площадь помещений общего пользования 85.1 кв.м.; площадь прочих нежилых помещений кв.м.

Площадь здания:

Общая площадь жилых помещений с учетом балконов, лоджий, веранд и террас (с коэф.) 1100.0 кв.м.

жилые помещения: общая площадь квартир 1046.6 кв.м., в том числе жилая площадь 440.5 кв.м.

нежилые помещения (офисные, торговые и др.): общая площадь нежилых помещений кв.м.

6.1. Распределение площади квартир жилого здания по числу комнат

1-комнатные			2-комнатные			3-комнатные			4-комнатные			5 и более-комнатные			Всего		
количество	площадь		количество	площадь		количество	площадь		количество	площадь		количество	площадь		количество	площадь	
	общая	жилая		общая	жилая		общая	жилая		общая	жилая		общая	жилая		общая	жилая
1	2	3	4	5	6	7	8	9	10	11	12	13	14	15	16	17	18
6	239.0	75.9	6	341.2	143.6	6	466.4	221.0							18	1046.6	440.5

6.2. Распределение площади квартир жилого здания с учетом архитектурно-планировочных особенностей

В квартирах			В помещениях коридорной системы			В общежития			Из площади квартир расположено:								
									в мансардных этажах			в цокольных этажах					
кол-во жилых		площадь	кол-во жилых		площадь	кол-во жилых		площадь	кол-во жилых		площадь	кол-во жилых		площадь	кол-во жилых		площадь
квартир	комнат	жилая	квартир	комнат	жилая	квартир	комнат	жилая	квартир	комнат	жилая	квартир	комнат	жилая	квартир	комнат	жилая
1	2	3	4	5	6	7	8	9	10	12	13	14	15	15	16	17	18
18	36	440.5															

КОПИЯ ВЕРНА
ПРОНИНА А. В.

6.3. Распределение площади квартир по числу комнат с учетом площади лоджий балконов веранд террас с понижающим коэффициентом

№	Состав квартир жилого дома	Количество Квартир (ед.)	Площадь по данным инвентаризации, кв.м.			Общая площадь жилых помещений с учетом балконов, лоджий, веранд, террас (с понижающим коэффициентом)
			Общая	в том числе		
				Жилая	Вспомогательная	
1	1 - комнатные	6	239.0	75.9	163.1	253.2
2	2 - комнатные	6	341.2	143.6	197.6	355.4
3	3 - комнатные	6	466.4	221.0	245.4	491.4

КОПИЯ ВЕРНА
ПРОНИНА А. В.

7. ЭКСПЛИКАЦИЯ НА ОБЪЕКТ

7.1. Исчисление площадей и объемов здания (строения) и его частей (подвалов, полуподвалов, пристроек и т.п.)

№ на плане (литера)	Наименование объекта (части)	Формула для подсчета площадей по наружному обмеру	Площадь, кв.м.		Высота, м.	Объем, куб.м.
			в расчете объема	застройки		
1	2	3	4	5	6	7
А	Первый этаж	13.75*33.53	461.0	461.0	3.10	1429
А	Второй этаж	13.75*33.53	461.0		3.11	1434
А	Третий этаж	13.75*33.53	461.0		3.11	1434

7.2. Благоустройство здания (строения), кв. м.

Водопровод	Канализация	Отопление					Централизованное горячее водоснабжение	Газоснабжение		Электроснабжение	Лифты, шт		Вентиляция
		централизованное	от групповой квартальной котельной	от собственной котельной	от АГВ			централизованное	жидким газом		Пассажирские	Грузовые	
1	2	3	4	5	6	7	8	9	10	11	12	13	14
1046.6	1046.6				1046.6		1046.6	1046.6		1046.6			

КОПИЯ ВЕРНА
ПРОНИНА А. В

7.3. Техническое описание конструктивных элементов здания (основной пристройки), определение физического износа

Литера А Год постройки 2013 Число этажей 3/-

Год реконструкции (капитального ремонта) - Группа капитальности I Вид внутренней отделки простая

№ п/п	Наименование конструктивного элемента	Описание конструктивных элементов (материал, конструкция, отделка и прочее)	Техническое состояние	Удельный вес по таблице	Ценностный коэффициент	Удельн.вес констр.элем. после прим.цен.коэф.	Износ в %	% износа к строению (гр.7хгр.8)/100	Текущие изменения	
									износ в %	
									элемента	к строению
1	2	3	4	5	6	7	8	9	10	11
1	Фундамент	железобетонные сваи	новое	6	1	6				
2	Стены и перегородки	газобетонные блоки	новое	26	1	26				
3	Перекрытия									
	Перекрытия чердачные	железобетонное монолитное	новое	12	1	12				
	Перекрытия междуэтажные	монолитные железобетонные	новое							
4	Крыша	рулонная "Техноэласт"	новое	3	1	3				
5	Полы	бетонные	новое	7	1	7				
6	Проемы									
	Проемы оконные	ПВХ	новое	11	1	11				
	Проемы дверные	входная металлическая, простые	новое							
7	Отделочные работы	внутренняя -оштукатурено, наружная отделка- штукатурка, окраска	новое	18	1	18				
8	Внутренние санитарно-технические и электротехнические устройства									
	Внутренние санитарно-технические и эл-ие устройства	отопление автономное, водопровод центральный, канализация центральная, горячее водоснабжение, газоснабжение центральное, электроосвещение	новое	11	1	11				
	Электроустройства	вентиляция естественная	новое							
9	Прочие									
	прочие работы	лоджии	новое	6	1	6				
			Итого:	100		100		0		

% износа, приведенный к 100 по формуле: $\frac{\%\text{износа(гр.9)}\times 100}{\text{удельный вес(гр.7)}} = 0$



7.4. Техническое описание построек (пристроек) и других частей домовладения, определение физического износа

Наименование конструктивных элементов	Литера	Удельный вес по таблице	Поправка	Удельный вес с поправкой	Литера	Удельный вес по таблице	Поправка	Удельный вес с поправкой	Литера	Удельный вес по таблице	Поправка	Удельный вес с поправкой
Фундамент												
Наружные стены												
Стены и перегородки												
Стены												
Перегородки												
Перекрытия												
Кровля												
Полы												
Проемы дверные												
Отделочные работы												
Двери												
Окна												
Отделка внутренняя												
Отделка наружная												
Электроосвещение												
Прочие												
Отопление												
Сан.и электротех.устройства												
Перекрытия междуэтажные												
Перекрытия чердачные												
Перекрытия надподвальные												
Смотровая яма												
Ворота												
Колонны												
Лестницы												
Итого		100	x			100	x			100	x	
Износ												

7.5. Ограждения и сооружения (замощения) на участке

Литера	Наименование сооружения	Материал и конструкция	Размеры		Площадь, кв.м.
			длина, м	ширина, высота, м.	
1	2	3	4	5	6

7.6. Исчисление инвентаризационной стоимости здания (строения) и его частей в ценах 1969 года, руб.

Литера по плану	Наименование объекта (части)	№ сборника	№ таблицы	Измеритель	Стоимость измерителя по таблице	Ценностный коэффициент	Поправки к стоимости (коэффициенты) на						Стоимость измерителя с поправкой	Количество: объем-куб.м площадь-кв.м.	Восстановительная стоимость, руб.	Физический износ, %	Действительная стоимость, руб.
1	2	3	4	5	6	7	8	9	10	11	12	13	14	15	16	17	18
А	2-х секционный жилой дом № 9-2	28	21а	м3	26.7	1							26.7	4297	114730	0	114730

ПОЭТАЖНЫЙ ПЛАН

расположенного в: Московская область, г. Домодедово, мкр. Е

1 этаж

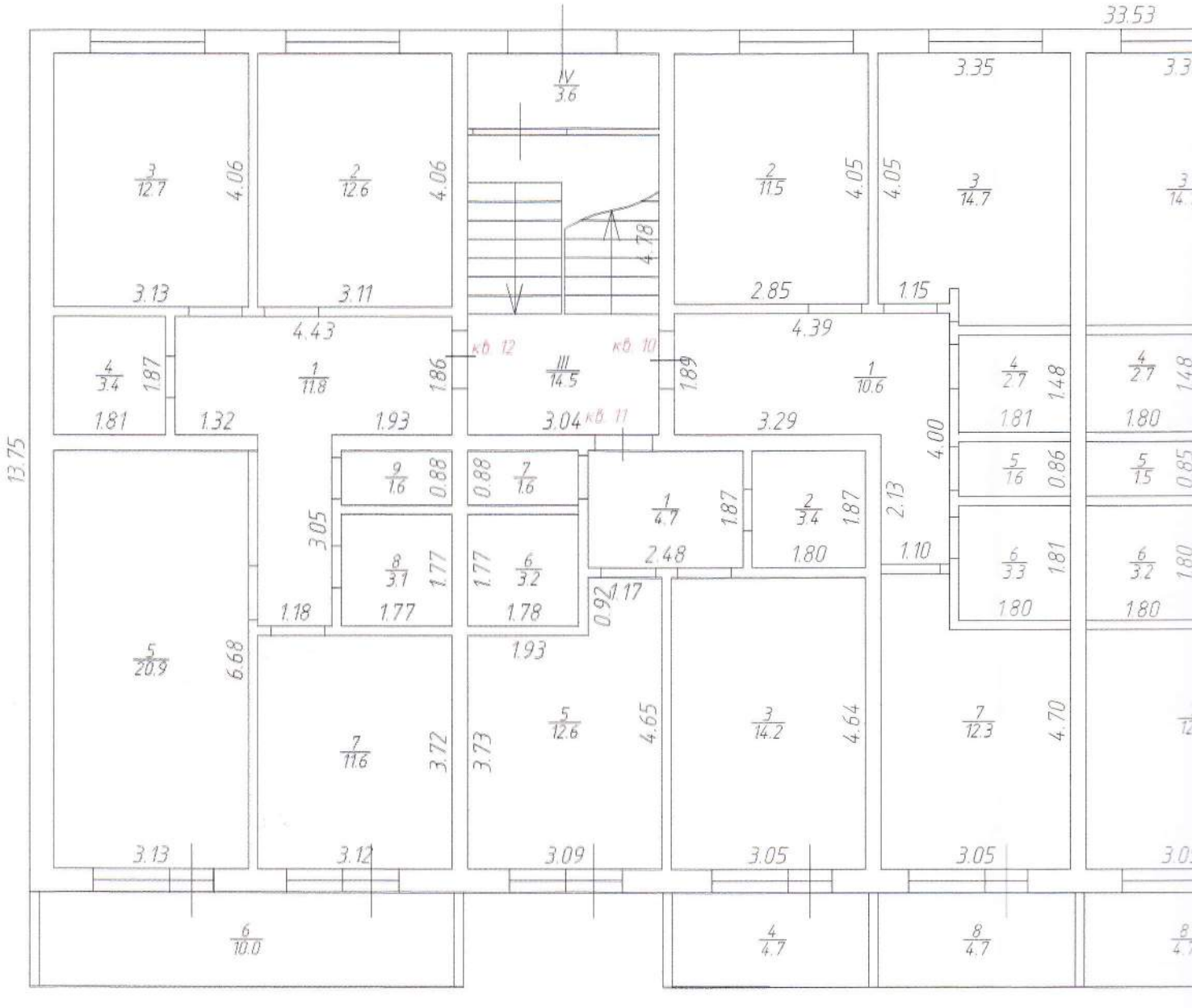

ЖНЫЙ ПЛАН

область, г. Домодедово, мкр. Белые столбы

1 этаж



КОПИЯ ВЕРНА
ПРОНИНА А. В.

ФГУП "Ростехинвентаризация – Федеральное БТИ"
Московское областной филиал

Исполнил	Мирошниченко	
Проверил	Пронина А.В.	
Принял	Пронина А.В.	

ПОЭТАЖНЫЙ ПЛАН

расположенного В: Московская область, г. Домодедово, мкр. Б

2 этаж

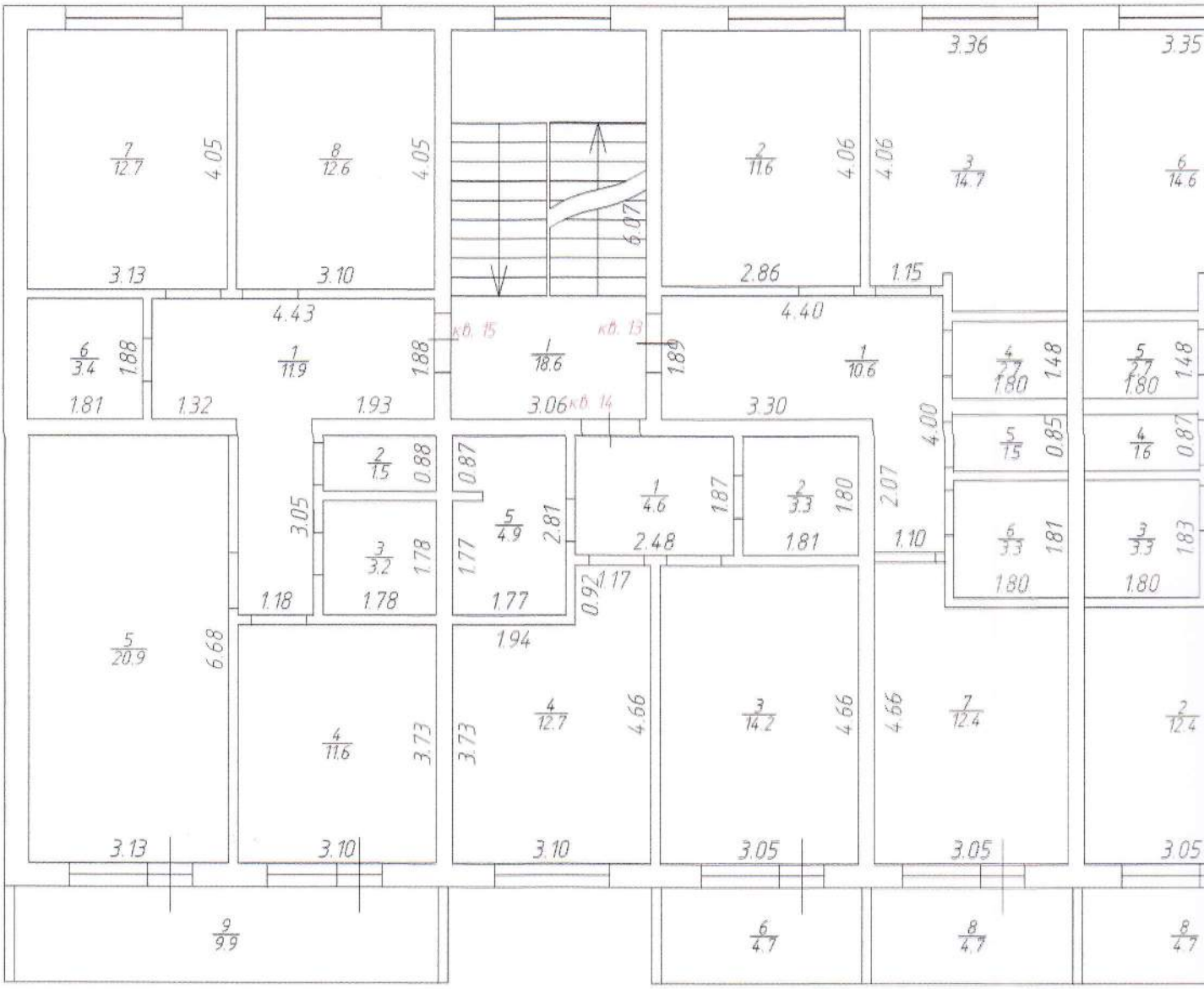

ЖНЫЙ ПЛАН

область, г. Домодедово, мкр. Белые столбы

2 этаж

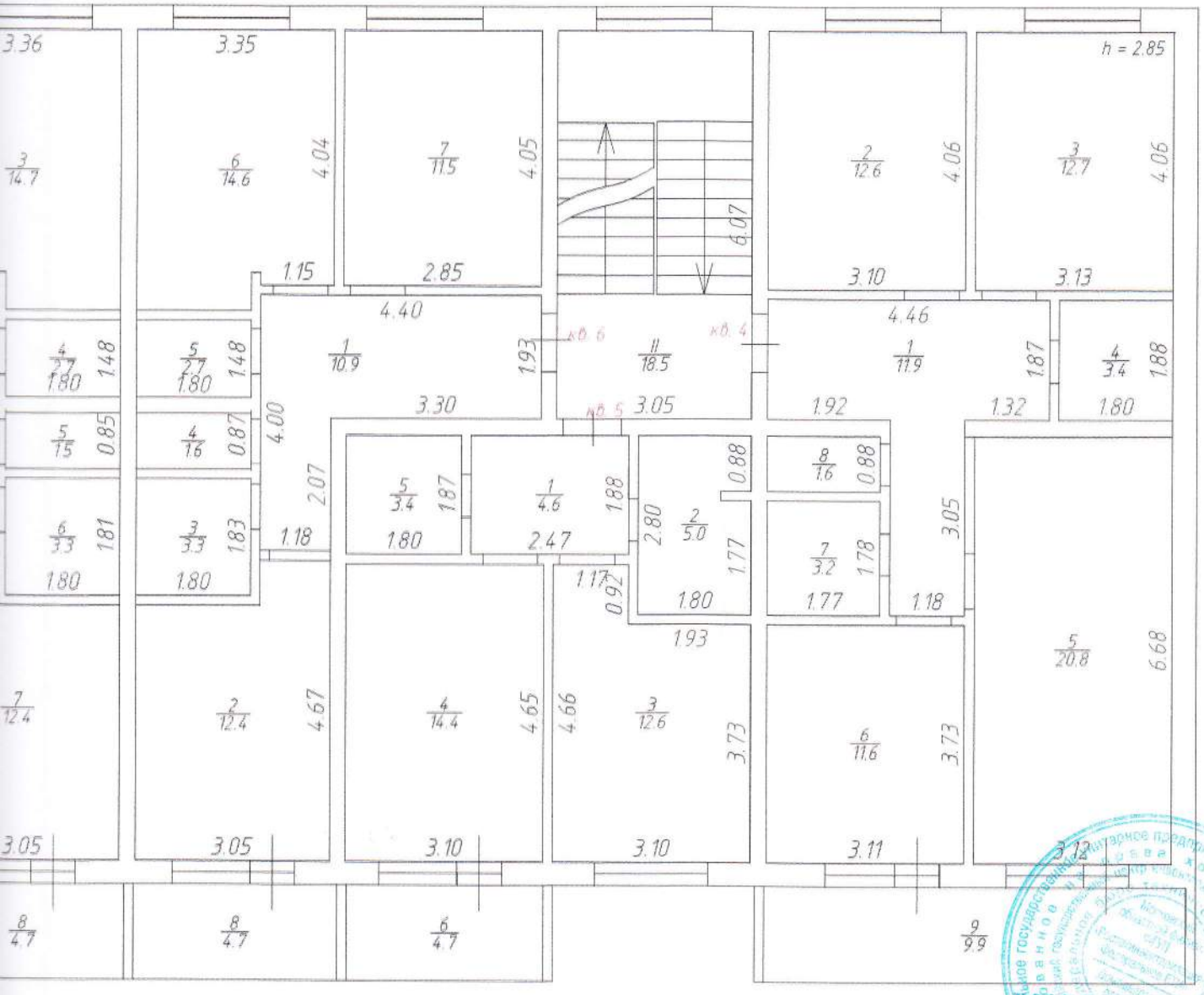

КОПИЯ ВЕРНА
ПРОНИНА А. В.

ФГУП "Ростехинвентаризация - Федеральное БТИ" Московский западный филиал

			М 1: 100
Исполнил	Лукьяниченко		05 ДЕК 2013
Проверил	Пронина А.В.		05 ДЕК 2013
Принял	Пронина А.В.		05 ДЕК 2013

ПОЭТАЖНЫЙ ПЛАН

расположенного в Московская область, г. Домодедово, мкр.

3 этаж

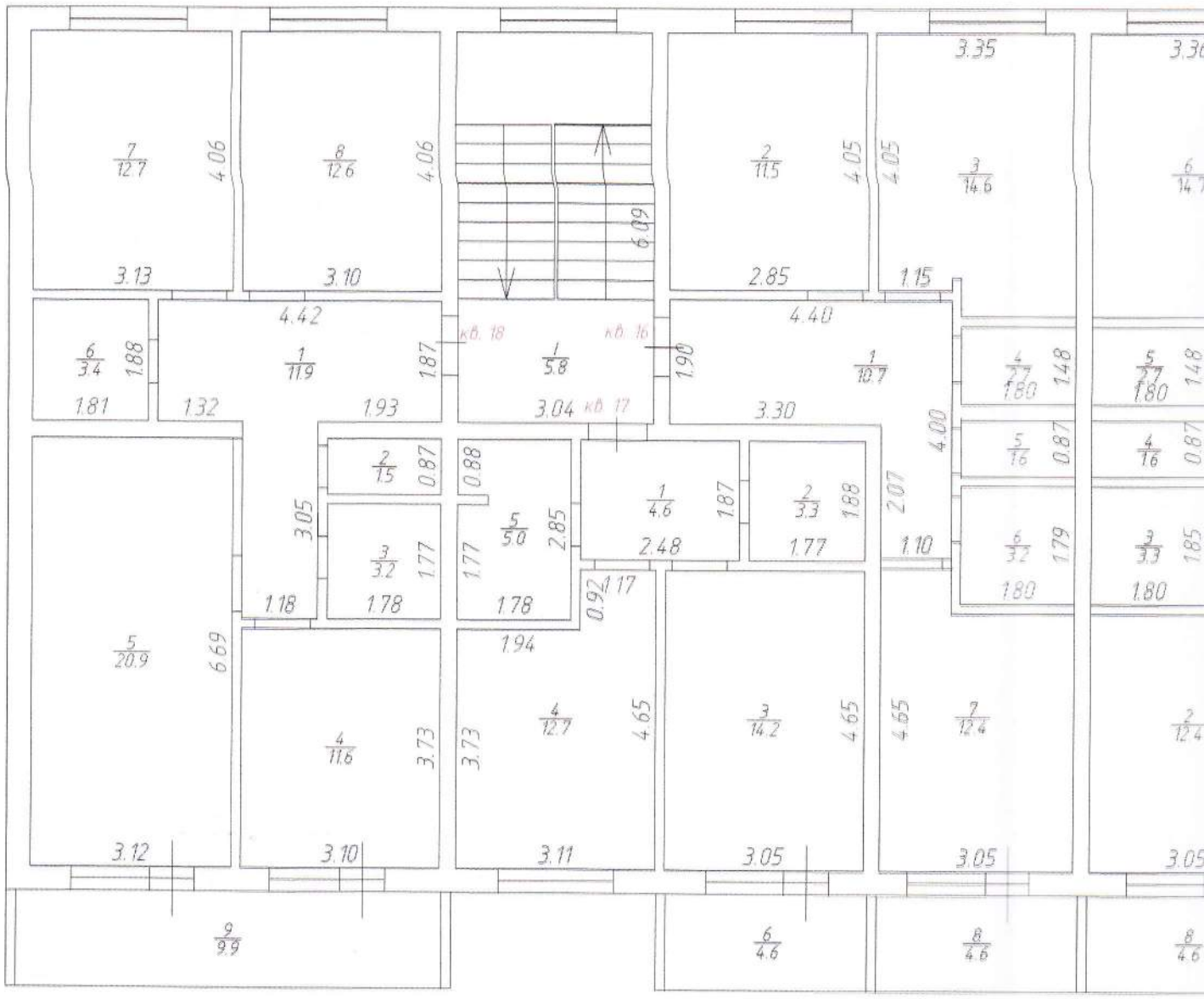

ЖНЫЙ ПЛАН

область, г. Домодедово, мкр. Белые столбы

3 этаж

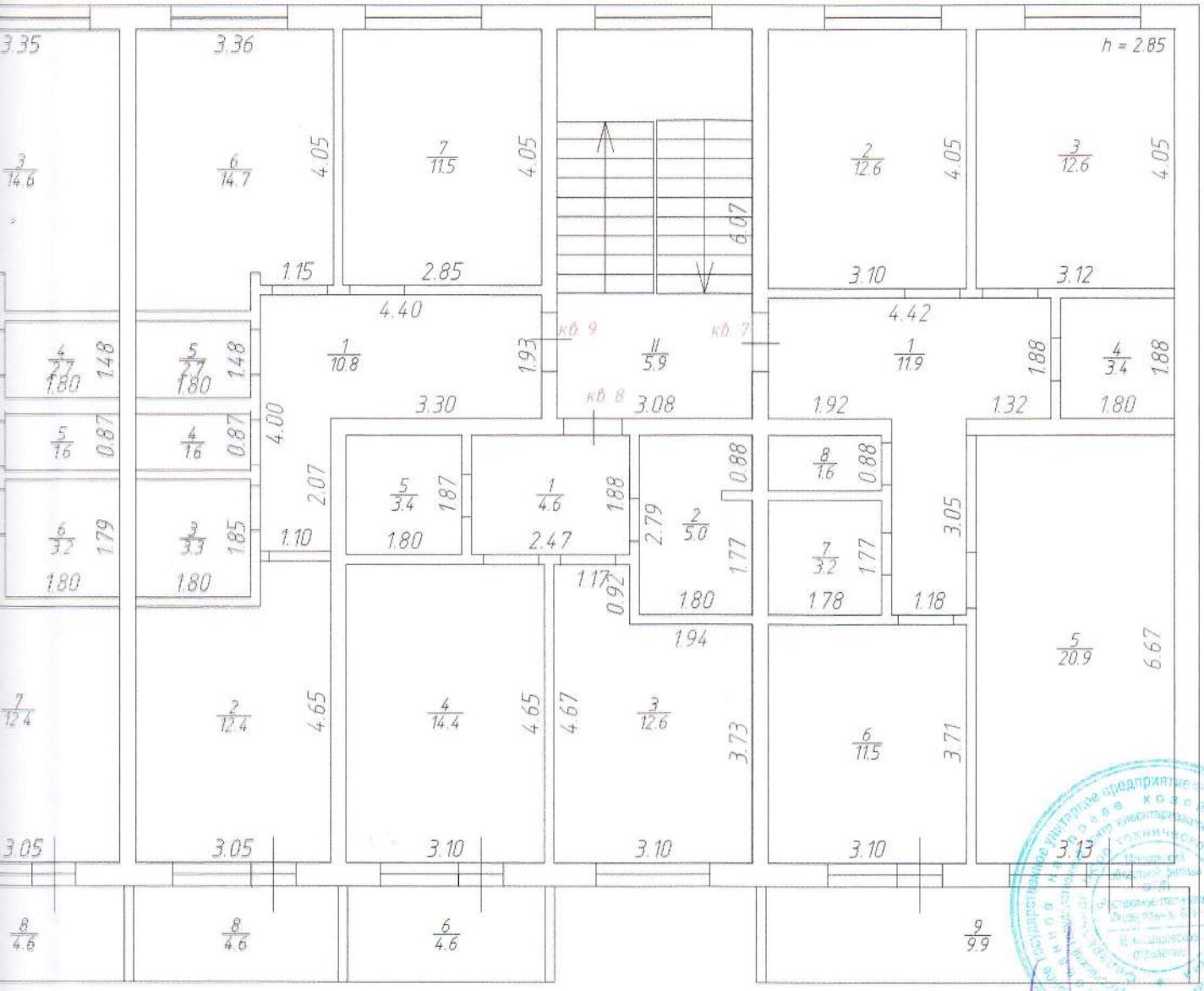

КОПИЯ ВЕРНА
ПРОНИНА А. В.

ФГУП "Ростехинвентаризация – Федеральное БТИ"
Московский областной филиал

			М 1: 100
Исполнил	Куровшиченко		05 ДЕК 2013
Проверил	Пронина А.В.		05 ДЕК 2013
Принял	Пронина А.В.		05 ДЕК 2013

9. ЭКСПЛИКАЦИЯ ПОМЕЩЕНИЙ К ПОЭТАЖНЫМ ПЛАНАМ

Литера по плану	Этаж	Номер помещения	Номер по плану здания комнат, кухни и т.п.	Назначение частей помещения (жилая комната, кухня и т. д.)	Формула подсчета частей помещения	Общая площадь жилого помещения, кв.м.	В том числе (кв.м.):		Площадь лоджий, балконов, веранд и террас, кв.м. (без коэффициента)	Высота, м.	Площадь помещений общего пользования, кв.м	Возведено, реконструировано, переоборудовано, перепланировано без разрешения	Примечание	Общая площадь жилого помещения с учетом лоджий, балконов, веранд, террас, кв.м. (с коэффициентом)
							жилая	вспомогательного использования						
1	2	3	4	5	6	7	8	9	10	11	12	13	14	15
А	1	1	1	Холл	4.42*1.88+3.05*1.18	11.9		11.9		2.85				11.9
			2	Жилая комната	3.11*4.05	12.6	12.6			2.85				12.6
			3	Жилая комната	4.05*3.12	12.6	12.6			2.85				12.6
			4	Кладовая	1.88*1.80	3.4		3.4		2.85				3.4
			5	Гостиная-кухня	6.68*3.12	20.8		20.8		2.85				20.8
			6	Жилая комната	3.10*3.71	11.5	11.5			2.85				11.5
			7	Ванная	1.79*1.78	3.2		3.2		2.85				3.2
			8	Туалет	0.88*1.78	1.6		1.6		2.85				1.6
Итого по квартире 1:						**77.6**	**36.7**	**40.9**						77.6
		2	1	Холл	2.47*1.88	4.6		4.6		2.85				4.6
			2	Санузел	2.80*1.78-0.10*0.48	4.9		4.9		2.85				4.9
			3	Жилая комната	3.12*3.73+1.17*0.92	12.7	12.7			2.85				12.7
			4	Лоджия	3.15*1.50				4.7	2.85			с коэф.0,5= 2.4	2.4
			5	Гостиная-кухня	3.05*4.65	14.2		14.2		2.85				14.2
			6	Кладовая	1.80*1.88	3.4		3.4		2.85				3.4
Итого по квартире 2:						**39.8**	**12.7**	**27.1**	**4.7**					42.2
		3	1	Холл	4.40*1.93+2.13*1.10	10.8		10.8		2.85				10.8
			2	Жилая комната	4.06*2.85	11.6	11.6			2.85				11.6
			3	Гостиная-кухня	4.06*3.36+1.81*0.61-0.15*0.23	14.7		14.7		2.85				14.7
			4	Кладовая	1.80*1.48	2.7		2.7		2.85				2.7
			5	Туалет	0.85*1.80	1.5		1.5		2.85				1.5
			6	Ванная	1.80*1.80	3.2		3.2		2.85				3.2
			7	Жилая комната	3.05*4.70-1.95*0.94	12.5	12.5			2.85				12.5
			8	Лоджия	3.15*1.50				4.7	2.85			с коэф.0,5= 2.4	2.4
Итого по квартире 3:						**57.0**	**24.1**	**32.9**	**4.7**					59.4
		10	1	Холл	4.39*1.89+2.13*1.10	10.6		10.6		2.85				10.6
			2	Жилая комната	2.85*4.05	11.5	11.5			2.85				11.5
			3	Гостиная-кухня	4.05*3.35+0.61*1.82-0.20*0.15	14.7		14.7		2.85				14.7
			4	Кладовая	1.80*1.48	2.7		2.7		2.85				2.7
			5	Туалет	1.81*0.86	1.6		1.6		2.85				1.6
			6	Ванная	1.80*1.81	3.3		3.3		2.85				3.3
			7	Жилая комната	3.05*4.64-1.96*0.94	12.3	12.3			2.85				12.3
			8	Лоджия	3.15*1.50				4.7	2.85			с коэф.0,5= 2.4	2.4
Итого по квартире 10:						**56.7**	**23.8**	**32.9**	**4.7**					59.1



1	2	3	4	5	6	7	8	9	10	11	12	13	14	15
А	1	11	1	Холл	2.48*1.88	4.7		4.7		2.85				4.7
			2	Кладовая	1.80*1.87	3.4		3.4		2.85				3.4
			3	Гостиная-кухня	3.05*4.64	14.2		14.2		2.85				14.2
			4	Лоджия	3.15*1.50				4.7	2.85			с коэф.0,5= 2.4	2.4
			5	Жилая комната	3.09*4.65-1.93*0.92	12.6	12.6			2.85				12.6
			6	Ванная	1.78*1.78	3.2		3.2		2.85				3.2
			7	Туалет	1.78*0.88	1.6		1.6		2.85				1.6
					Итого по квартире 11:	**39.7**	**12.6**	**27.1**	**4.7**					42.1
		12	1	Холл	4.43*1.86+3.05*1.18	11.8		11.8		2.85				11.8
			2	Жилая комната	3.11*4.06	12.6	12.6			2.85				12.6
			3	Жилая комната	4.06*3.13	12.7	12.7			2.85				12.7
			4	Кладовая	1.81*1.87	3.4		3.4		2.85				3.4
			5	Гостиная-кухня	3.13*6.68	20.9		20.9		2.85				20.9
			6	Лоджия	6.65*1.50				10.0	2.85			с коэф.0,5= 5.0	5.0
			7	Жилая комната	3.72*3.12	11.6	11.6			2.85				11.6
			8	Ванная	1.77*1.77	3.1		3.1		2.85				3.1
			9	Туалет	1.78*0.88	1.6		1.6		2.85				1.6
					Итого по квартире 12:	**77.7**	**36.9**	**40.8**	**10.0**					82.7
					Итого по 1-му этажу:	**348.5**	**146.8**	**201.7**	**28.8**					363.1

Литера по плану	Этаж	Номер помещения	Номер по плану здания комнат, кухни и т.п.	Назначение частей помещения (жилая комната, кухня и т. д.)	Формула подсчета частей помещения	Общая площадь (кв.м.)	В том числе (кв.м.): основная	В том числе (кв.м.): вспомогательная	Площадь лоджий, балконов, веранд и террас, кв.м.	Высота, м.	Площадь помещений общего пользования, кв.м	Возведено, реконструировано, переоборудовано, перепланировано без разрешения	Примечание
1	2	3	4	5	6	7	8	9	10	11	12	13	14
А	1		I	Тамбур	3.04*1.20					2.75	3.6		
			II	Лестничная клетка	3.05*4.80					2.75	14.6		
			III	Лестничная клетка	3.04*4.78					2.75	14.5		
			IV	Тамбур	3.04*1.20					2.75	3.6		
					Итого по 1-му этажу:						**36.3**		

КОПИЯ ВЕРНА
ПРОНИНА А. В.

Литера по плану	Этаж	Номер помещения	Номер по плану здания комнат, кухни и т.п.	Назначение частей помещения (жилая комната, кухня и т. д.)	Формула подсчета частей помещения	Общая площадь жилого помещения, кв.м.	В том числе (кв.м.):		Площадь лоджий, балконов, веранд и террас, кв.м. (без коэффициента)	Высота, м.	Площадь помещений общего пользования, кв.м	Возведено, реконструировано, переоборудовано, перепланировано без разрешения	Примечание	Общая площадь жилого помещения с учетом лоджий, балконов, веранд, террас, кв.м. (с коэффициентом)
							жилая	вспомогательного использования						
1	2	3	4	5	6	7	8	9	10	11	12	13	14	15
А	2	4	1	Холл	4.46*1.87+1.18*3.05	11.9		11.9		2.85				11.9
			2	Жилая комната	4.06*3.10	12.6	12.6			2.85				12.6
			3	Жилая комната	3.13*4.06	12.7	12.7			2.85				12.7
			4	Кладовая	1.88*1.80	3.4		3.4		2.85				3.4
			5	Гостиная-кухня	3.12*6.68	20.8		20.8		2.85				20.8
			6	Жилая комната	3.11*3.73	11.6	11.6			2.85				11.6
			7	Ванная	1.78*1.77	3.2		3.2		2.85				3.2
			8	Туалет	0.88*1.78	1.6		1.6		2.85				1.6
			9	Лоджия	6.59*1.50				9.9	2.85			с коэф.0,5= 5.0	5.0
Итого по квартире 4:						**77.8**	**36.9**	**40.9**	**9.9**					82.8
		5	1	Холл	1.88*2.47	4.6		4.6		2.85				4.6
			2	Санузел	2.80*1.80-0.49*0.13	5.0		5.0		2.85				5.0
			3	Жилая комната	3.10*3.73+1.17*0.92	12.6	12.6			2.85				12.6
			4	Гостиная-кухня	3.10*4.65	14.4		14.4		2.85				14.4
			5	Кладовая	1.87*1.80	3.4		3.4		2.85				3.4
			6	Лоджия	3.15*1.50				4.7	2.85			с коэф.0,5= 2.4	2.4
Итого по квартире 5:						**40.0**	**12.6**	**27.4**	**4.7**					42.4
		6	1	Холл	4.40*1.93+2.07*1.18	10.9		10.9		2.85				10.9
			2	Жилая комната	4.67*3.05-0.93*1.94	12.4	12.4			2.85				12.4
			3	Ванная	1.83*1.80	3.3		3.3		2.85				3.3
			4	Туалет	1.80*0.87	1.6		1.6		2.85				1.6
			5	Кладовая	1.80*1.48	2.7		2.7		2.85				2.7
			6	Гостиная-кухня	3.35*4.04+1.80*0.60-0.15*0.30	14.6		14.6		2.85				14.6
			7	Жилая комната	4.05*2.85	11.5	11.5			2.85				11.5
			8	Лоджия	3.14*1.50				4.7	2.85			с коэф.0,5= 2.4	2.4
Итого по квартире 6:						**57.0**	**23.9**	**33.1**	**4.7**					59.4
		13	1	Холл	4.40*1.89+2.07*1.10	10.6		10.6		2.85				10.6
			2	Жилая комната	2.86*4.06	11.6	11.6			2.85				11.6
			3	Гостиная-кухня	3.36*4.06+1.79*0.60-0.15*0.27	14.7		14.7		2.85				14.7
			4	Кладовая	1.80*1.48	2.7		2.7		2.85				2.7
			5	Туалет	1.80*0.85	1.5		1.5		2.85				1.5
			6	Ванная	1.81*1.80	3.3		3.3		2.85				3.3
			7	Жилая комната	3.05*4.66-0.93*1.96	12.4	12.4			2.85				12.4
			8	Лоджия	3.15*1.50				4.7	2.85			с коэф.0,5= 2.4	2.4
Итого по квартире 13:						**56.8**	**24.0**	**32.8**	**4.7**					59.2
		14	1	Холл	1.87*2.48	4.6		4.6		2.85				4.6

КОПИЯ ВЕРНА
ПРОНИНА А. В.

1	2	3	4	5	6	7	8	9	10	11	12	13	14	15
А	2	14	2	Кладовая	1.80*1.81	3.3		3.3		2.85				3.3
			3	Гостиная-кухня	3.05*4.66	14.2		14.2		2.85				14.2
			4	Жилая комната	4.66*3.10-1.94*0.92	12.7	12.7			2.85				12.7
			5	Санузел	1.77*2.81-0.15*0.49	4.9		4.9		2.85				4.9
			6	Лоджия	3.14*1.50				4.7	2.85			с коэф.0,5= 2.4	2.4
Итого по квартире 14:						**39.7**	**12.7**	**27.0**	**4.7**					42.1
		15	1	Холл	4.43*1.88+3.05*1.18	11.9		11.9		2.85				11.9
			2	Туалет	0.88*1.76	1.5		1.5		2.85				1.5
			3	Ванная	1.78*1.78	3.2		3.2		2.85				3.2
			4	Жилая комната	3.73*3.10	11.6	11.6			2.85				11.6
			5	Гостиная-кухня	3.13*6.68	20.9		20.9		2.85				20.9
			6	Кладовая	1.88*1.81	3.4		3.4		2.85				3.4
			7	Жилая комната	4.05*3.13	12.7	12.7			2.85				12.7
			8	Жилая комната	4.05*3.10	12.6	12.6			2.85				12.6
			9	Лоджия	6.59*1.50				9.9	2.85			с коэф.0,5= 5.0	5.0
Итого по квартире 15:						**77.8**	**36.9**	**40.9**	**9.9**					82.8
Итого по 2-му этажу:						**349.1**	**147.0**	**202.1**	**38.6**					368.7

КОПИЯ ВЕРНА
ПРОНИНА А. В .

Литера по плану	Этаж	Номер помещения	Номер по плану здания комнат, кухни и т.п.	Назначение частей помещения (жилая комната, кухня и т. д.)	Формула подсчета частей помещения	Общая площадь (кв.м.)	В том числе (кв.м.):		Площадь лоджий, балконов, веранд и террас, кв.м.	Высота, м.	Площадь помещений общего пользования, кв.м	Возведено, реконструировано, переоборудовано, перепланировано без разрешения	Примечание
							основная	вспомогательная					
1	2	3	4	5	6	7	8	9	10	11	12	13	14
А	2		I	Лестничная клетка	3.06*6.07					2.75	18.6		
			II	Лестничная клетка	3.05*6.07					2.75	18.5		
Итого по 2-му этажу:											**37.1**		

ВЕРНА
ПРОНИНА А. В

Литера по плану	Этаж	Номер помещения	Номер по плану здания комнат, кухни и т.п.	Назначение частей помещения (жилая комната, кухня и т. д.)	Формула подсчета частей помещения	Общая площадь жилого помещения, кв.м.	В том числе (кв.м.):		Площадь лоджий, балконов, веранд и террас, кв.м. (без коэффициента)	Высота, м.	Площадь помещений общего пользования, кв.м	Возведено, реконструировано, переоборудовано, перепланировано без разрешения	Примечание	Общая площадь жилого помещения с учетом лоджий, балконов, веранд, террас, кв.м. (с коэффициентом)
							жилая	вспомогательного использования						
1	2	3	4	5	6	7	8	9	10	11	12	13	14	15
А	3	7	1	Холл	4.42*1.88+3.05*1.18	11.9		11.9		2.85				11.9
			2	Жилая комната	4.05*3.10	12.6	12.6			2.85				12.6
			3	Жилая комната	4.05*3.12	12.6	12.6			2.85				12.6
			4	Кладовая	1.88*1.80	3.4		3.4		2.85				3.4
			5	Гостиная-кухня	6.67*3.13	20.9		20.9		2.85				20.9
			6	Жилая комната	3.10*3.71	11.5	11.5			2.85				11.5
			7	Ванная	1.77*1.78	3.2		3.2		2.85				3.2
			8	Туалет	0.88*1.78	1.6		1.6		2.85				1.6
			9	Лоджия	6.63*1.50				9.9	2.85			с коэф.0,5= 5.0	5.0
Итого по квартире 7:						**77.7**	**36.7**	**41.0**	**9.9**					82.7
		8	1	Холл	1.88*2.47	4.6		4.6		2.85				4.6
			2	Санузел	2.79*1.80-0.49*0.13	5.0		5.0		2.85				5.0
			3	Жилая комната	3.73*3.10+0.92*1.17	12.6	12.6			2.85				12.6
			4	Гостиная-кухня	3.10*4.65	14.4		14.4		2.85				14.4
			5	Кладовая	1.80*1.87	3.4		3.4		2.85				3.4
			6	Лоджия	3.09*1.50				4.6	2.85			с коэф.0,5= 2.3	2.3
Итого по квартире 8:						**40.0**	**12.6**	**27.4**	**4.6**					42.3
		9	1	Холл	4.40*1.93+2.07*1.10	10.8		10.8		2.85				10.8
			2	Жилая комната	4.65*3.05-1.96*0.93	12.4	12.4			2.85				12.4
			3	Ванная	1.85*1.80	3.3		3.3		2.85				3.3
			4	Туалет	1.80*0.87	1.6		1.6		2.85				1.6
			5	Кладовая	1.80*1.48	2.7		2.7		2.85				2.7
			6	Гостиная-кухня	3.36*4.05+1.81*0.60-0.13*0.23	14.7		14.7		2.85				14.7
			7	Жилая комната	4.05*2.85	11.5	11.5			2.85				11.5
			8	Лоджия	3.09*1.50				4.6	2.85			с коэф.0,5= 2.3	2.3
Итого по квартире 9:						**57.0**	**23.9**	**33.1**	**4.6**					59.3
		16	1	Холл	4.40*1.92+2.07*1.10	10.7		10.7		2.85				10.7
			2	Жилая комната	4.05*2.85	11.5	11.5			2.85				11.5
			3	Гостиная-кухня	3.35*4.05+1.80*0.59-0.15*0.29	14.6		14.6		2.85				14.6
			4	Кладовая	1.80*1.48	2.7		2.7		2.85				2.7
			5	Туалет	1.80*0.87	1.6		1.6		2.85				1.6
			6	Ванная	1.80*1.79	3.2		3.2		2.85				3.2
			7	Жилая комната	3.05*4.65-0.91*1.96	12.4	12.4			2.85				12.4
			8	Лоджия	1.50*3.09				4.6	2.85			с коэф.0,5= 2.3	2.3
Итого по квартире 16:						**56.7**	**23.9**	**32.8**	**4.6**					59.0
		17	1	Холл	2.48*1.87	4.6		4.6		2.85				4.6

КОПИЯ ВЕРНА
ПРОНИНА А. В.

1	2	3	4	5	6	7	8	9	10	11	12	13	14	15
А	3	17	2	Кладовая	1.77*1.88	3.3		3.3		2.85				3.3
			3	Гостиная-кухня	4.65*3.05	14.2		14.2		2.85				14.2
			4	Жилая комната	3.11*3.73+0.92*1.17	12.7	12.7			2.85				12.7
			5	Санузел	1.78*2.85-0.15*0.49	5.0		5.0		2.85				5.0
			6	Лоджия	1.50*3.09				4.6	2.85			с коэф.0,5= 2.3	2.3
Итого по квартире 17:						**39.8**	**12.7**	**27.1**	**4.6**					42.1
		18	1	Холл	4.42*1.87+3.05*1.18	11.9		11.9		2.85				11.9
			2	Туалет	1.78*0.87	1.5		1.5		2.85				1.5
			3	Ванная	1.77*1.78	3.2		3.2		2.85				3.2
			4	Жилая комната	3.10*3.73	11.6	11.6			2.85				11.6
			5	Гостиная-кухня	3.12*6.69	20.9		20.9		2.85				20.9
			6	Кладовая	1.81*1.88	3.4		3.4		2.85				3.4
			7	Жилая комната	3.13*4.06	12.7	12.7			2.85				12.7
			8	Жилая комната	3.10*4.06	12.6	12.6			2.85				12.6
			9	Лоджия	6.63*1.50				9.9	2.85			с коэф.0,5= 5.0	5.0
Итого по квартире 18:						**77.8**	**36.9**	**40.9**	**9.9**					82.8
Итого по 3-му этажу:						**349.0**	**146.7**	**202.3**	**38.2**					368.2



Литера по плану	Этаж	Номер помещения	Номер по плану здания комнат, кухни и т.п.	Назначение частей помещения (жилая комната, кухня и т. д.)	Формула подсчета частей помещения	Общая площадь (кв.м.)	В том числе (кв.м.):		Площадь лоджий, балконов, веранд и террас, кв.м.	Высота, м.	Площадь помещений общего пользования, кв.м	Возведено, реконструировано, переоборудовано, перепланировано без разрешения	Примечание
							основная	вспомогательная					
1	2	3	4	5	6	7	8	9	10	11	12	13	14
А	3		I	Лестничная клетка	3.04*1.92					2.75	5.8		
			II	Лестничная клетка	3.08*1.92					2.75	5.9		
Итого по 3-му этажу:											**11.7**		

КОПИЯ ВЕРНА
ПРОНИНА А. В .

10. ОТМЕТКИ ОБ ОБСЛЕДОВАНИИ

Дата обследования	Дата составления	Выполнил		Проверил	
		ФИО	Подпись	ФИО	Подпись
18.11.2013	05.12.2013	Мирошниченко В. В.		Пронина А. В.	



УТВЕРЖДЕНА
Постановлением Правительства
Российской Федерации
от 24 ноября 2005 г. № 698

КОПИЯ ВЕРНА

Кому **Обществу с ограниченной ответственностью «Руполис - Растуново»**
(наименование застройщика
(фамилия, имя, отчество – для граждан,
полное наименование организации – для юридических лиц),
г. Домодедово, ул. Заря, стр. 58
его почтовый индекс и адрес)

РАЗРЕШЕНИЕ
на строительство

№ RU 50308000 – РСЮ/ 222

Администрация городского округа Домодедово
(наименование уполномоченного федерального органа исполнительной власти,
или органа исполнительной власти субъекта Российской Федерации, или органа местного
самоуправления, осуществляющих выдачу разрешения на строительство)

руководствуясь статьей 51 Градостроительного кодекса Российской Федерации, разрешает строительство, реконструкцию, капитальный ремонт объекта капитального строительства
(ненужное зачеркнуть)

2-ая очередь малоэтажной жилой застройки
(наименование объекта капитального строительства

на основании проектной документации, выполненной ООО «Руполис-Растуново» в 2012 году. Площадь земельного участка (освоение 2-й очереди)-18997,9м2. Площадь застройки –5379,6м2. На 8 жилых домов: общая площадь зданий- 13945,0м2. Общая площадь квартир-11691,0м2. Кол-во квартир-201шт., в том числе однокомнатных-63шт., двухкомнатных- 72шт., трехкомнатных- 66шт. Строительный объем зданий-50031,0м3. Этажность- 3этажа. Фундаменты–свайного типа, объединенный ж/б ростверком. Материалы наружных стен: газобетон (блоки). Перекрытие–монолитные ж/б плиты. Кровля– ПВХ мембрана V-RP. 4-х секционный жилой дом (поз. №6-1 по СПОЗУ): Строительный объем- 8649,0 м3. Общая площадь - 2238,0м2, в т.ч. общая площадь квартир-1942,0м2. Количество квартир -36 шт., в т.ч. 1-комнатных - 12шт., 2-комнатных- 18шт., 3-комнатных-6шт. Этажность- 3этажа. 2-х секционный жилой дом (поз. №6-2, 9-2 по СПОЗУ): Строительный объем- 4386,0 м3. Общая площадь- 1330,0м2, в т.ч. общая площадь квартир- 1034,0м2. Количество квартир - 18 шт., в т.ч. 1-комнатных - 6шт., 2-комнатных- 6шт., 3-комнатных- 6шт. Этажность-3этажа. 3-х секционный жилой дом (поз. №6-3 по СПОЗУ): Строительный объем- 6537,0 м3. Общая площадь- 1847,0м2, в т.ч. общая площадь квартир- 1551,0м2. Количество квартир - 27 шт., в т.ч. 1-комнатных - 9шт., 2-комнатных- 9шт., 3-комнатных- 9шт. Этажность- 3этажа. 4-х секционный жилой дом (поз. №6-4 по СПОЗУ): Строительный объем- 8649,0 м3. Общая площадь - 2274,0м2, в т.ч. общая площадь квартир- 2053,0м2. Количество квартир -30 шт., в т.ч. 1-комнатных - 6шт., 2-комнатных-6шт., 3-комнатных- 18шт. Этажность- 3этажа. 2-х секционный жилой дом (поз. №6-5 по СПОЗУ): Строительный объем- 4386,0 м3. Общая площадь- 1330,0м2, в т.ч. общая площадь квартир- 1034,0м2. Количество квартир - 18 шт., в т.ч. 1-комнатных - 6шт., 2-комнатных- 6шт., 3-комнатных- 6шт. Этажность- 3этажа. 3-х секционный жилой дом (поз. №6-6 по СПОЗУ): Строительный объем- 6537,0 м3. Общая площадь- 1852,0м2, в т.ч. общая площадь квартир- 1555,0м2. Количество квартир - 27 шт., в т.ч. 1-комнатных - 9шт., 2-комнатных- 9шт., 3-комнатных- 9шт. Этажность- 3этажа. 3-х секционный жилой дом (поз. №9-3 по СПОЗУ): Строительный объем- 6501,0 м3. Общая площадь-1744,0м2, в т.ч. общая площадь квартир- 1488,0м2. Количество квартир - 27 шт., в т.ч. 1-комнатных - 9шт., 2-комнатных- 12шт., 3-комнатных- 6шт. Этажность- 3этажа. Инженерные сети: водопровод, бытовая канализация, дождевая канализация, электроснабжение, газоснабжение, телефонизация. Площадь тротуаров, площадок, парковок -6952,7м2.

расположенного по адресу **г. Домодедово, микрорайон Белые Столбы, Московская область.**
(полный адрес объекта капитального строительства с указанием
субъекта Российской Федерации, административного района и т.д. или строительный адрес)

Срок действия настоящего разрешения – до " 31 " декабря 20 14 г.

Руководитель администрации _____ **Д.И. Городецкий**

« 29 » декабря 2012 г.

М.П.

КОПИЯ ВЕРНА
ПРОНИНА А. В.

Прошнуровано, пронумеровано и скреплено печатью 37
(тридцать семь) листов.
«___» 05 ДЕК 2013 2013г.

_____ / А.В. Пронина